Ente Nazionale per l'Aviazione Civile

AEROPORTO CIVILE DI LAMEZIA TERME (CZ)

LOTTO L1 - Sviluppo aerostazione passeggeri
CUP: H84G22000030009
LOTTO L2 - Interventi per la security e la digitalizzazione
CUP: H86I22000390002
LOTTO L6 - Potenziamento delle reti di sottoservizi e impianti tecnologici
CUP: H84G22000060009

PROGETTO ESECUTIVO

LOTTO 1

ARCHITETTURA - STATO DI PROGETTO - GENERALI
Abaco opere in ferro

GRUPPO DI PROGETTAZIONE Raggruppamento Temporaneo di Professionisti	TECHNITAL	ETS Engineering and Technical Services S.p.A.
	Direttore Tecnico e Responsabile integrazione prestazioni specialistiche: ing. Filippo Busola Geologia: dott. Emanuele Fresia Progettazione idraulica: ing. Alessandro Cacciatori Project Manager: ing. Emanuela Perina CSP: arch. Elisabeth Foroni	Direttore Tecnico: ing. Giambattista Parietti Progettazione Specialistica Impianti: ing. Marco Bergami P.I. Daniele Togni ing. Enrico Facchinetti
AERTEC	VALLE 3.0	incide
Direttore tecnico: ing. Aeronautico Carlos Berenguer López Responsabile sistemi di trasporto: ing. Pedro Tena Calderón	Direttore tecnico: arch. Emanuela Valle Progettazione architettonica: arch. Maria Camilla Valle arch. Leonardo Giovannozzi	Direttore tecnico e progettazione strutturale: ing. Gianluca Vallerini Coordinatore progettazione strutture ing. Matteo Pagnozzi

CODICE ELABORATO								REVISIONE		
Fase	Lotto	Ambito	Disciplina	Tipo	Numero	Rev	Scala	Id.	Data	Descrizione
E	L1	00	ARC	AB	07	A	varie	A	FEBBRAIO 2025	EMISSIONE
								B		
								C		
								D		
NOME FILE:	AI015P-E-L1-00-ARC-AB-07-A.dwg							REDAZIONE:	M.D.	VALLE 3.0

Visto del Committente: **Società Aeroportuale Calabrese S.p.A.**

INTERVENTO FACENTE PARTE DEL	IL RESPONSABILE DEL PROCEDIMENTO:	IL POST HOLDER DI AREA:
Contratto Istituzionale di Sviluppo "CIS VOLARE"	ing. Ferdinando Saracco	OPERATIONAL SERVICES MANAGER: Emilio Parrilla PASSENGER EXPERIENCE MANAGER: Sabrina Mileto PH PROGETTAZIONE: Ferdinando Saracco

Approvazione **ENAC:**

AI015P-E-L1-00-ARC-AB-07-A Abaco opere in ferro

0.OF.01	Scala: 1 : 20

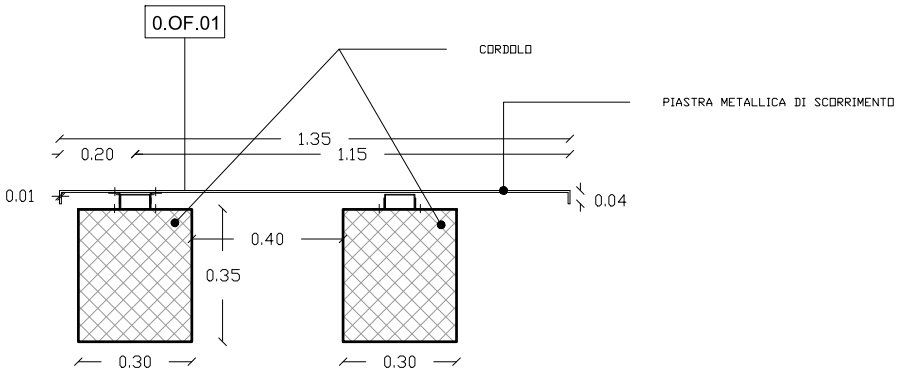

DESCRIZIONE:

0.OF.01
Coprigiunto sismico costituito da piastra metallica in acciaio inossidabile AISI 316 mandorlata, tagliata a misura e sagomata secondo disegno, sp. 3mm. La piastra è dotata di doppio supporto in profilato metallico rettangolare 80x40mm, dei quali uno a uso di piastra di scorrimento e l'altro a uso di supporto di fissaggio. Larghezza 135 cm.

AI015P-E-L1-00-ARC-AB-07-A Abaco opere in ferro

0.OF.02	Scala: 1 : 20

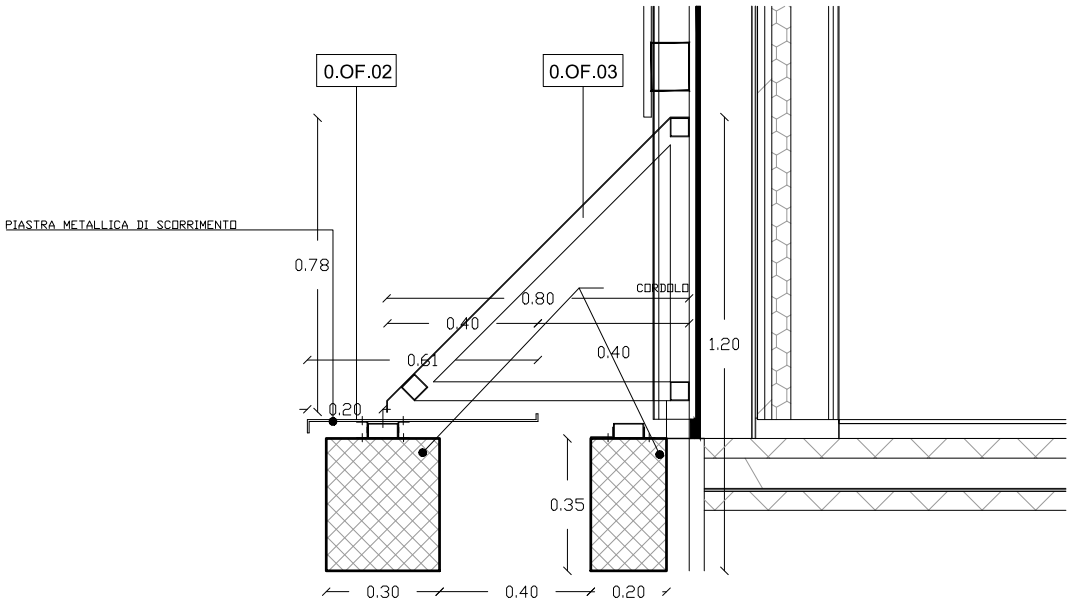

DESCRIZIONE:

0.OF.02
Coprigiunto sismico costituito da piastra metallica in acciaio inossidabile AISI 316 mandorlata, tagliata a misura e sagomata secondo disegno, sp.3mm. La piastra è dotata di supporto in profilato metallico rettangolare 80x40mm, sul quale è fissata meccanicamente con viti in acciaio inox autoperforanti. Larghezza 61 cm.

AI015P-E-L1-00-ARC-AB-07-A Abaco opere in ferro

0.OF.03	Scala: 1 : 20

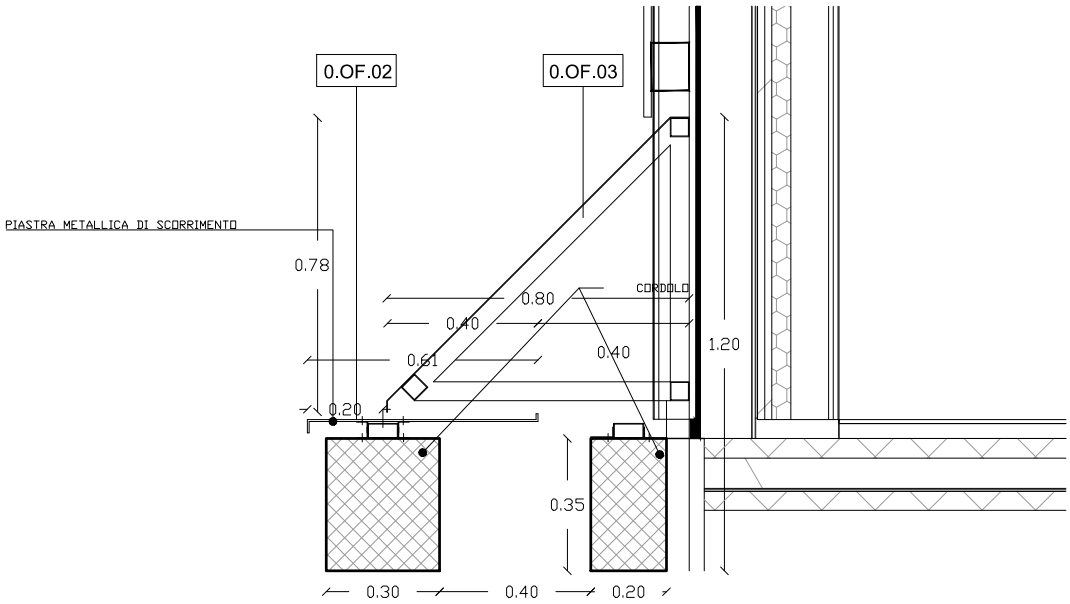

DESCRIZIONE:

0.OF.03
Coprigiunto sismico di connessione pavimento-parete, costituito da struttura metallica in tubolari quadrati 50x50mm, assemblati a forma di prisma a tre lati, del quale il lato a 45° sull'orizzontale è rivestito da piastra metallica in acciaio AISI 316 spazzolato, tagliata a misura e sagomata secondo disegno, sp.3mm.

AI015P-E-L1-00-ARC-AB-07-A Abaco opere in ferro

0.OF.04	Scala: 1 : 20

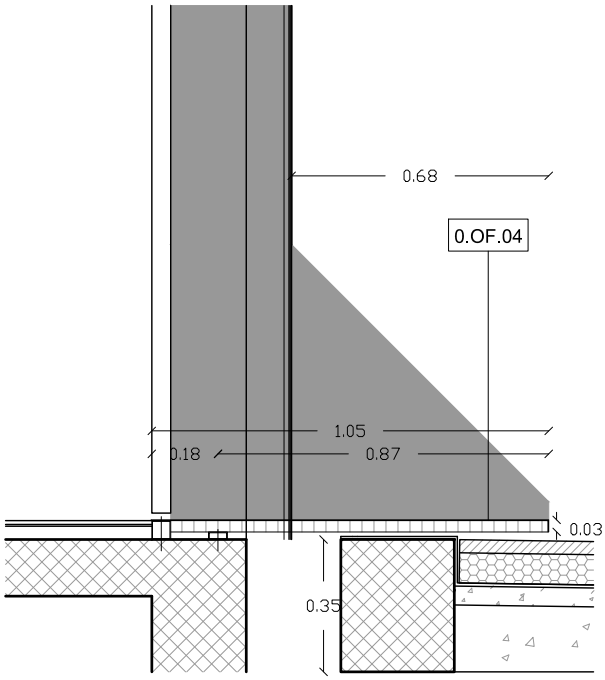

DESCRIZIONE:

0.OF.04
Coprigiunto sismico costituito da un pannello in grigliato metallico zincato, fissato meccanicamente al vano scala in c.a., accoppiato a una lastra metallica inossidabile AISI 316 mandorlata, tagliata a misura e sagomata secondo disegno. Il pannello si installa in corrispondenza degli ingressi dei locali in copertura. Larghezza 105 cm.

AI015P-E-L1-00-ARC-AB-07-A Abaco opere in ferro

0.OF.05	Scala: 1 : 20

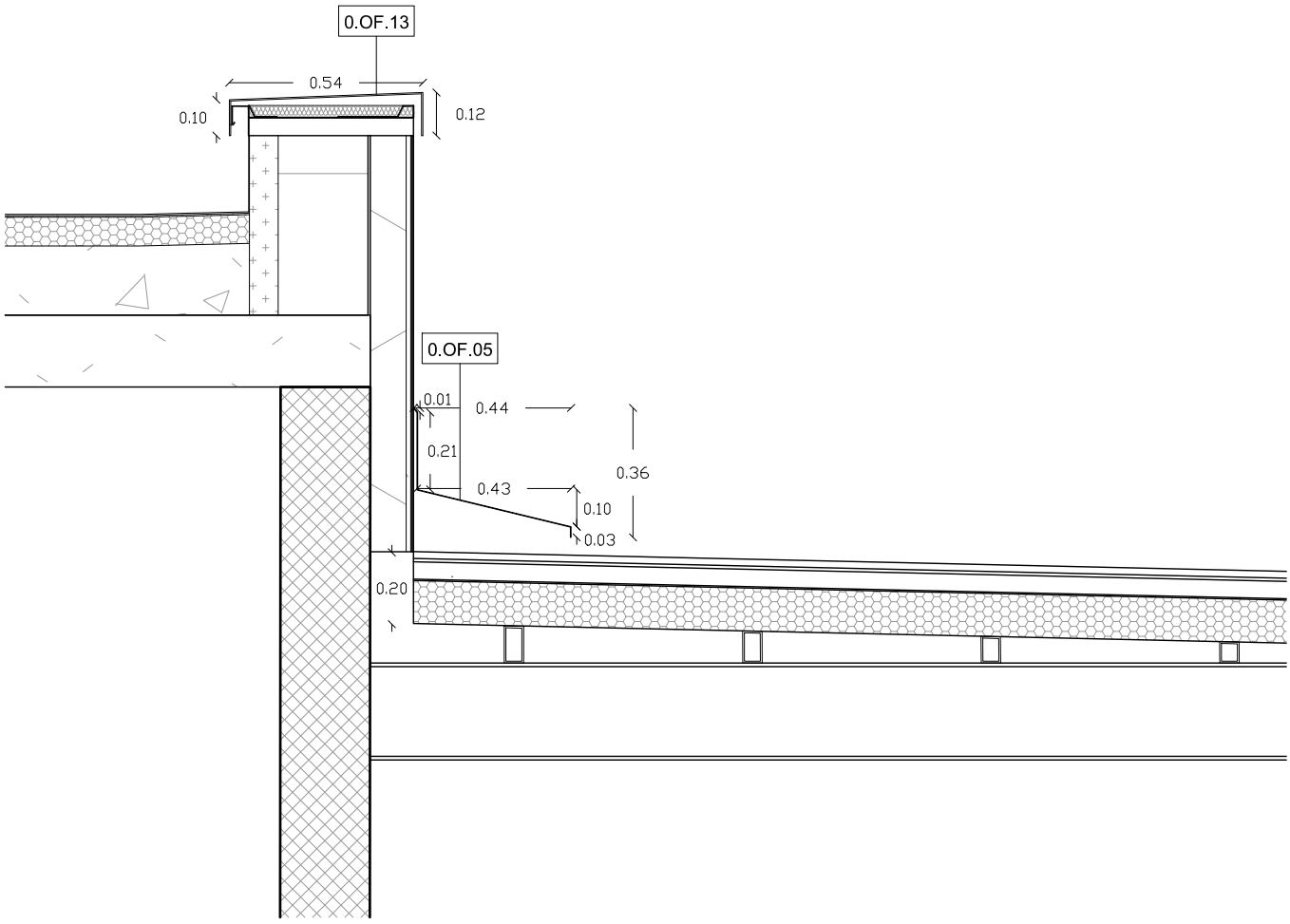

DESCRIZIONE:

0.OF.05
Scossalina coprimuro in alluminio preverniciato sp. 2 mm sagomata secondo disegno. Larghezza 440 mm.

AI015P-E-L1-00-ARC-AB-07-A Abaco opere in ferro

0.OF.06	Scala: 1 : 20

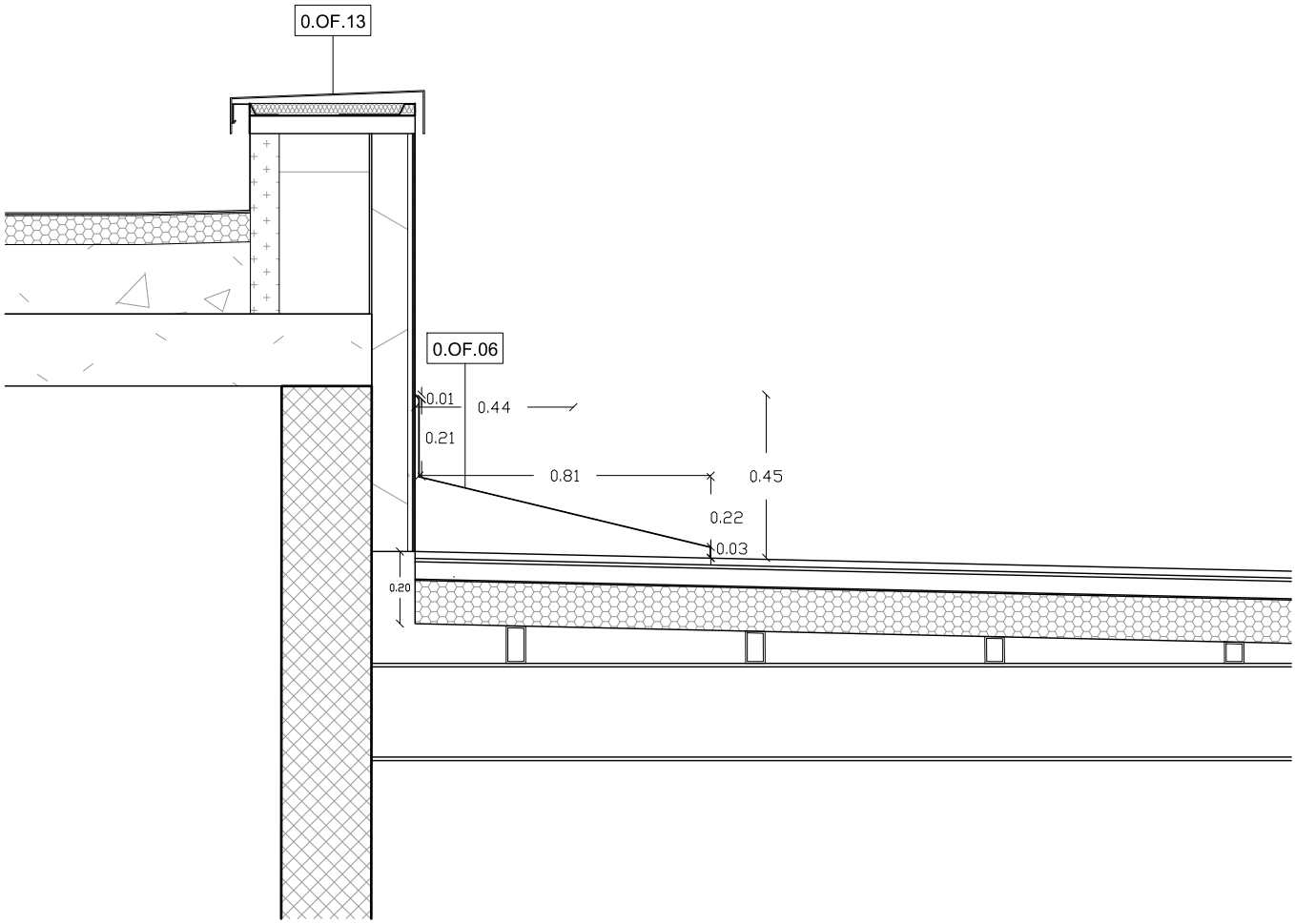

DESCRIZIONE:

0.OF.06
Scossalina coprimuro in alluminio preverniciato sp. 2 mm sagomata secondo disegno. Larghezza 810 mm.

AI015P-E-L1-00-ARC-AB-07-A Abaco opere in ferro

0.OF.07	Scala: 1 : 20

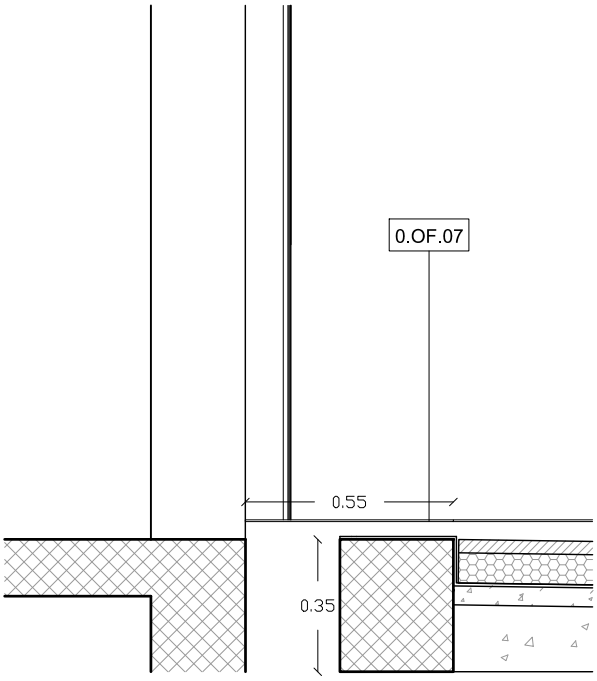

DESCRIZIONE:

0.OF.07
Coprigiunto sismico costituito da piastra metallica in acciaio inossidabile AISI 316 mandorlata, tagliata a misura e sagomata secondo disegno.
Larghezza 55 cm sp. 5 mm

AI015P-E-L1-00-ARC-AB-07-A Abaco opere in ferro

0.OF.08	Scala: 1 : 20

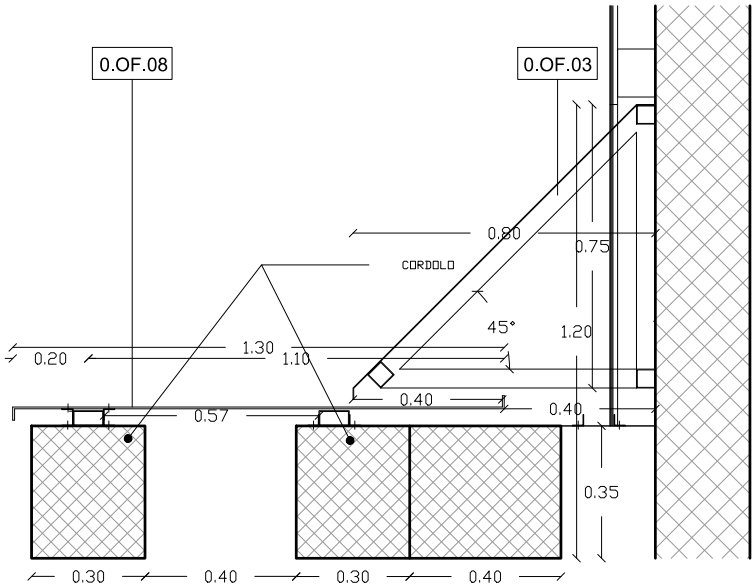

DESCRIZIONE:

0.OF.08
Coprigiunto sismico costituito da una piastra metallica in acciaio inossidabile AISI 316 mandorlata, tagliata a misura e sagomata secondo disegno. La piastra è dotata di doppio supporto in profilato metallico rettangolare 80x40mm, dei quali uno a uso di piastra di scorrimento e l'altro a uso di supporto di fissaggio. Larghezza 130 cm.

AI015P-E-L1-00-ARC-AB-07-A Abaco opere in ferro

0.OF.09	Scala: 1 : 20

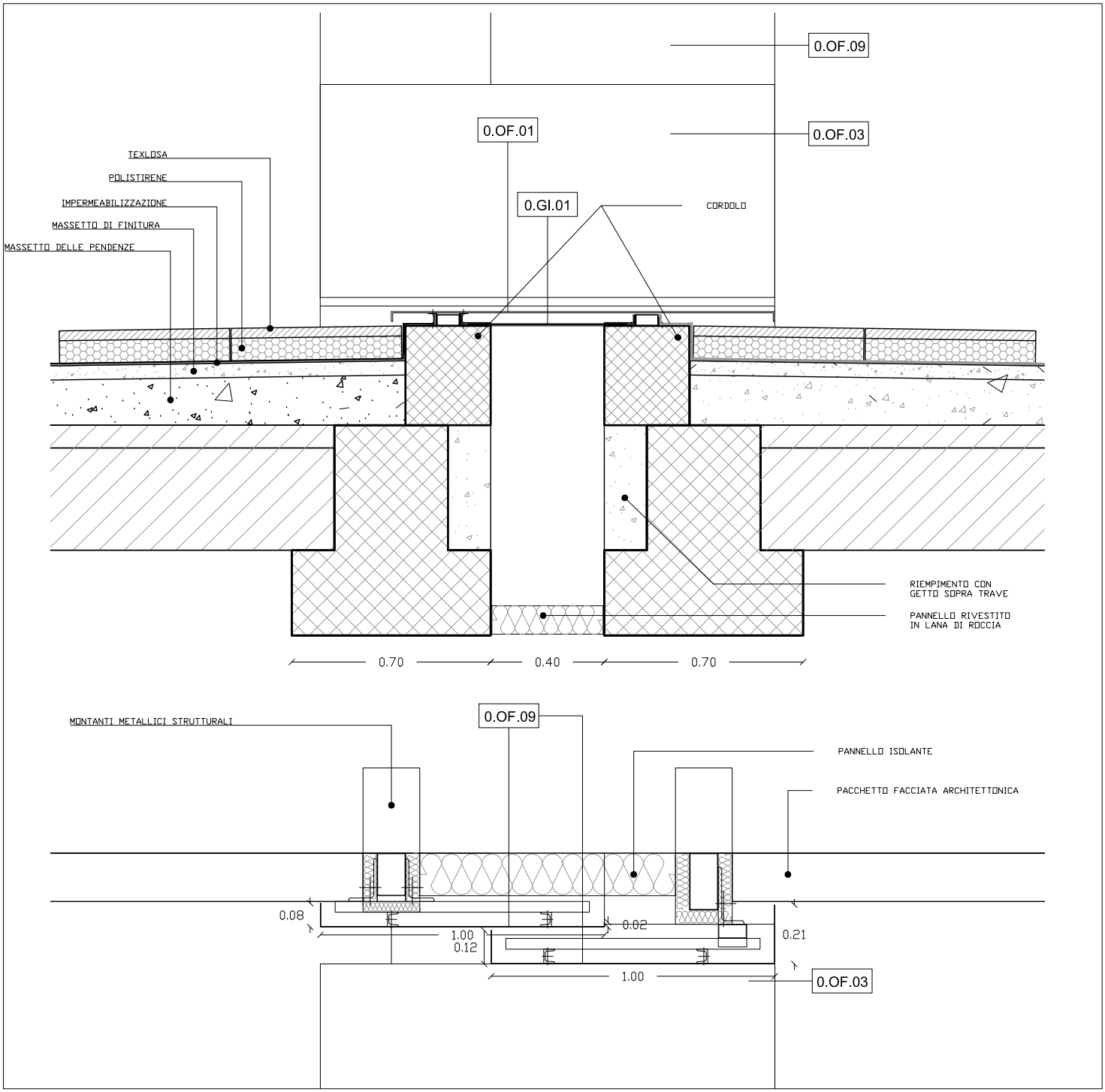

DESCRIZIONE:

0.OF.09
Coprigiunto sismico costituito da doppie piastre metalliche in acciaio inossidabile spazzolato AISI 316, taglio a misura, sagomate secondo disegno, fissate meccanicamente con viti perforanti in accioio inox, su montanti verticali metallici strutturali.

AI015P-E-L1-00-ARC-AB-07-A Abaco opere in ferro

0.OF.12	Scala: 1 : 20

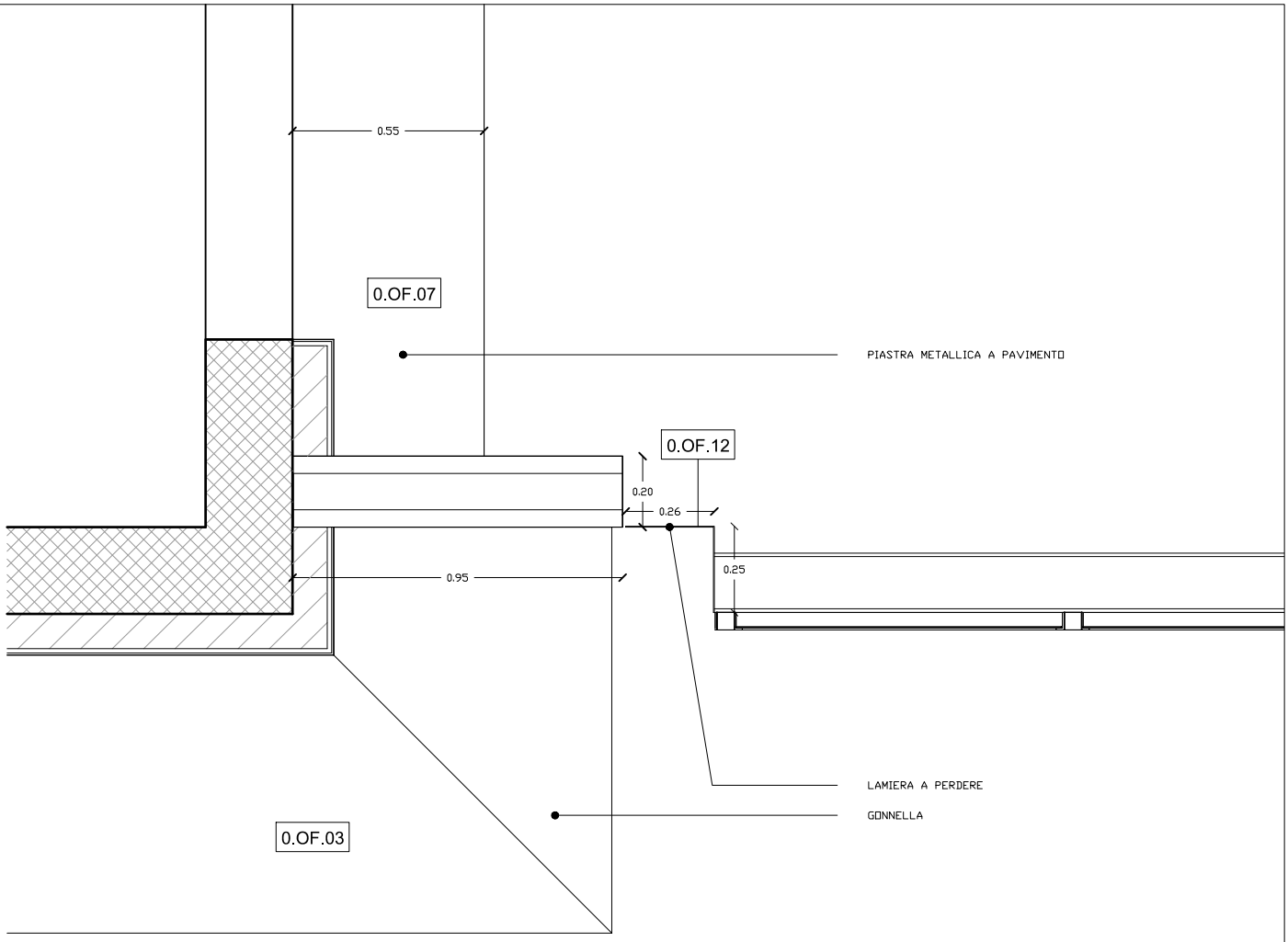

DESCRIZIONE:

0.OF.12
Elemento in lattoneria in alluminio tagliata a misura e sagomata secondo disegno sp. 3 mm

AI015P-E-L1-00-ARC-AB-07-A Abaco opere in ferro

0.OF.13	Scala: 1 : 20

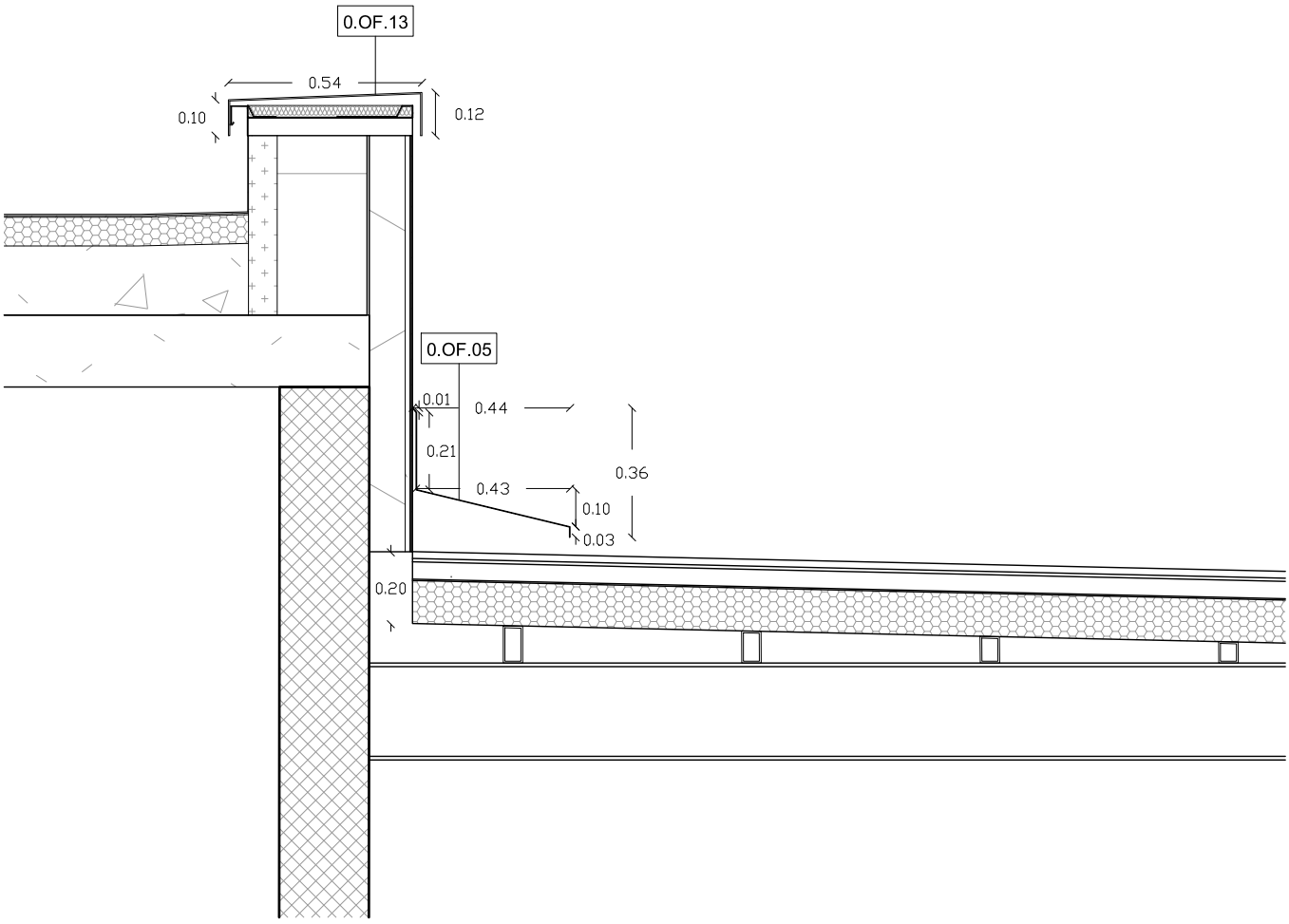

DESCRIZIONE:

0.OF.13
Scossalina in lamiera zincata preverniciata, sagomata secondo disegno, sp. 3 mm

AI015P-E-L1-00-ARC-AB-07-A Abaco opere in ferro

0.OF.14	Scala: 1 : 20

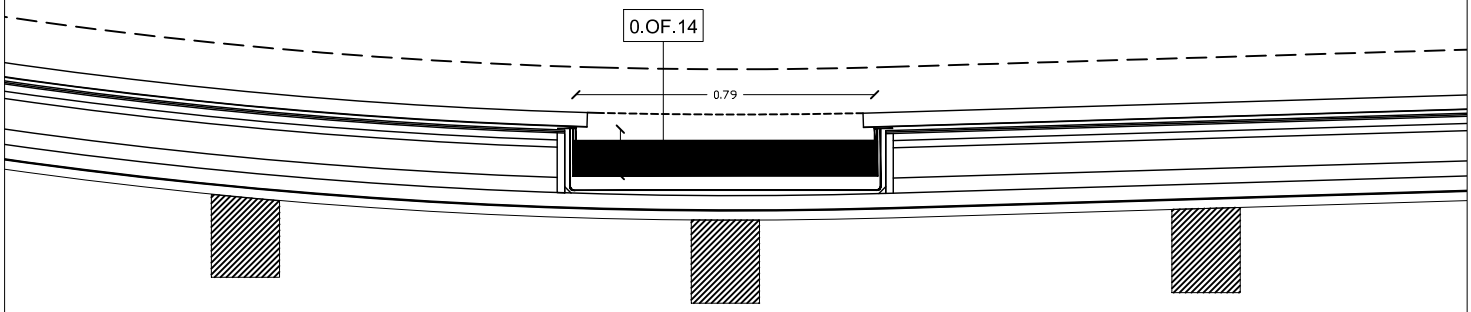

DESCRIZIONE:

0.OF.14
Canalina di gronda in alluminio, taglio e sagomatura a misura. Larghezza 79 cm.

AI015P-E-L1-00-ARC-AB-07-A Abaco opere in ferro

0.OF.15	Scala: 1 : 20

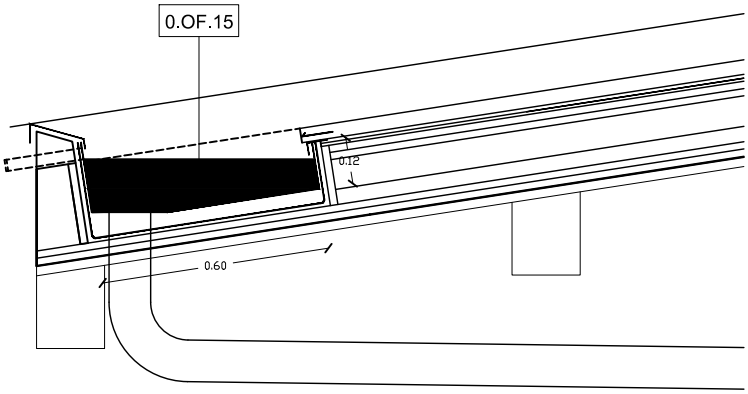

DESCRIZIONE:

0.OF.15
Canalina di gronda in alluminio, taglio e sagomatura a misura. Larghezza 60 cm.

AI015P-E-L1-00-ARC-AB-07-A Abaco opere in ferro

0.OF.19	Scala: 1 : 20

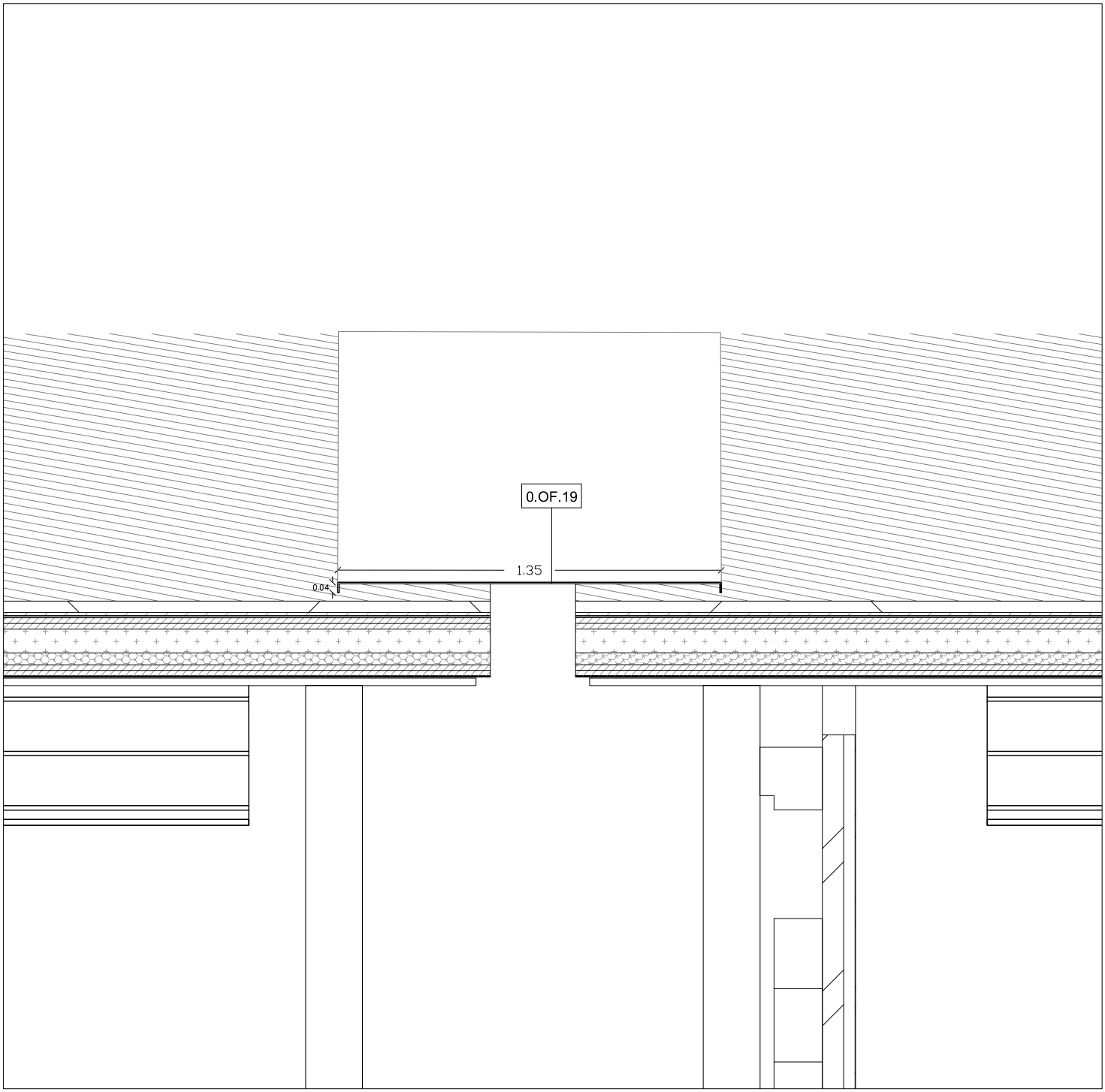

DESCRIZIONE:

0.OF.19
Coprigiunto sismico costituito da piastra metallica in acciaio inossidabile, tagliata a misura e sagomata secondo disegno, sp. 5 mm. Larghezza 135 cm.

AI015P-E-L1-00-ARC-AB-07-A Abaco opere in ferro

0.OF.20	Scala: 1 : 20

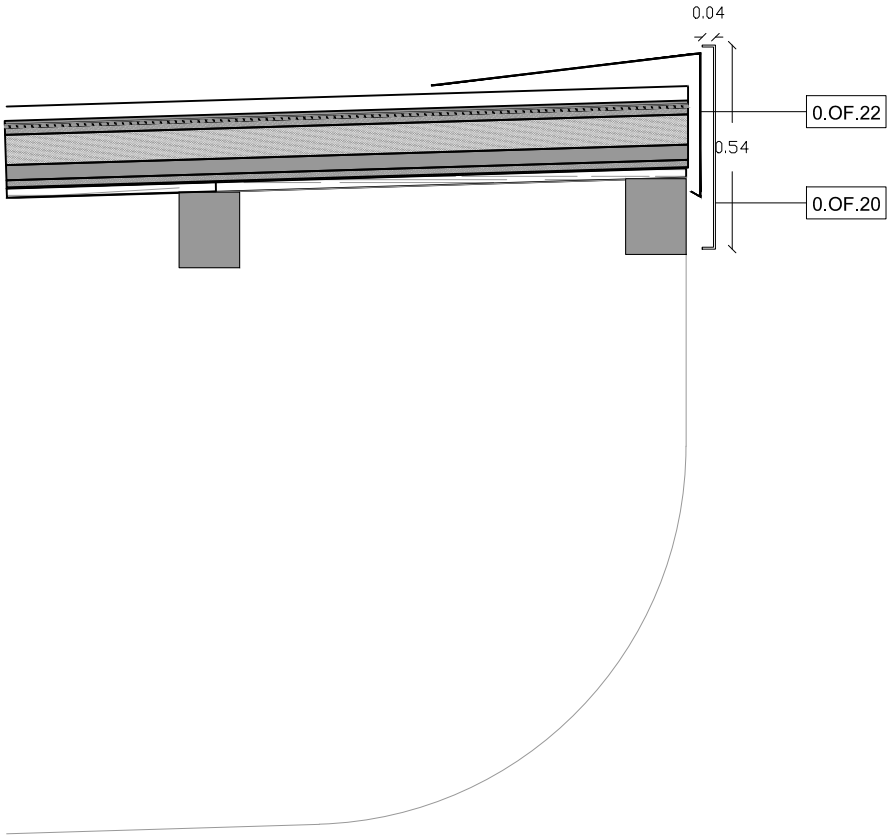

DESCRIZIONE:

0.OF.20
Scossalina in lamiera zincata preverniciata, sagomata secondo disegno, h 54 cm

AI015P-E-L1-00-ARC-AB-07-A Abaco opere in ferro

0.OF.22	Scala: 1 : 20

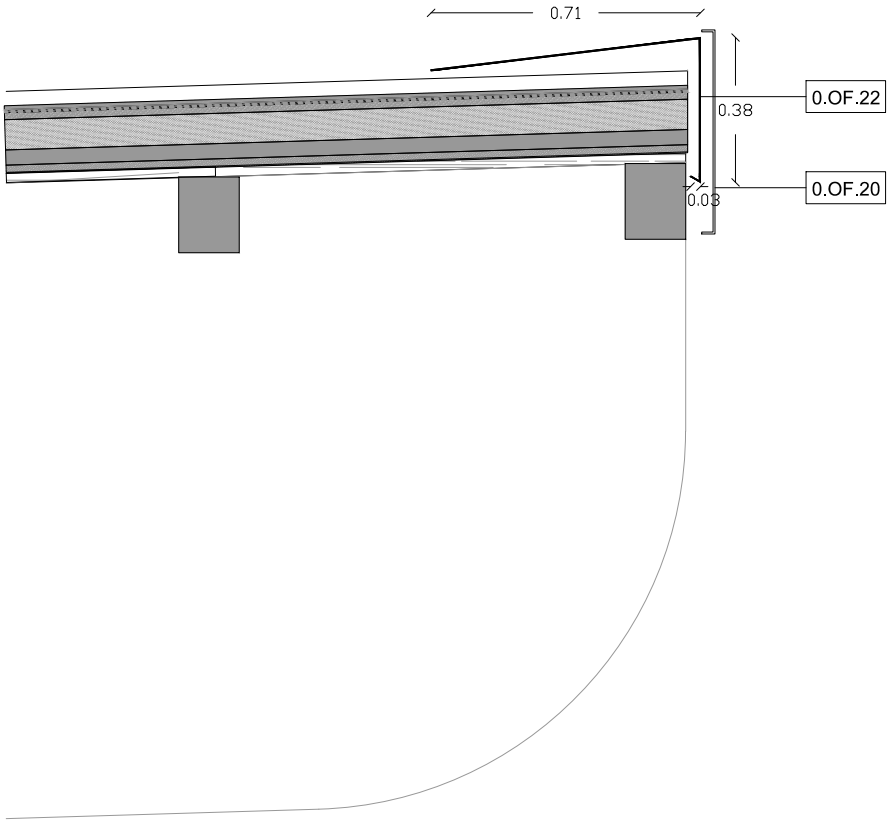

DESCRIZIONE:

0.OF.22
Scossalina in lamiera zincata preverniciata, sagomata secondo disegno

AI015P-E-L1-00-ARC-AB-07-A Abaco opere in ferro

0.OF.40	Scala: 1 : 20

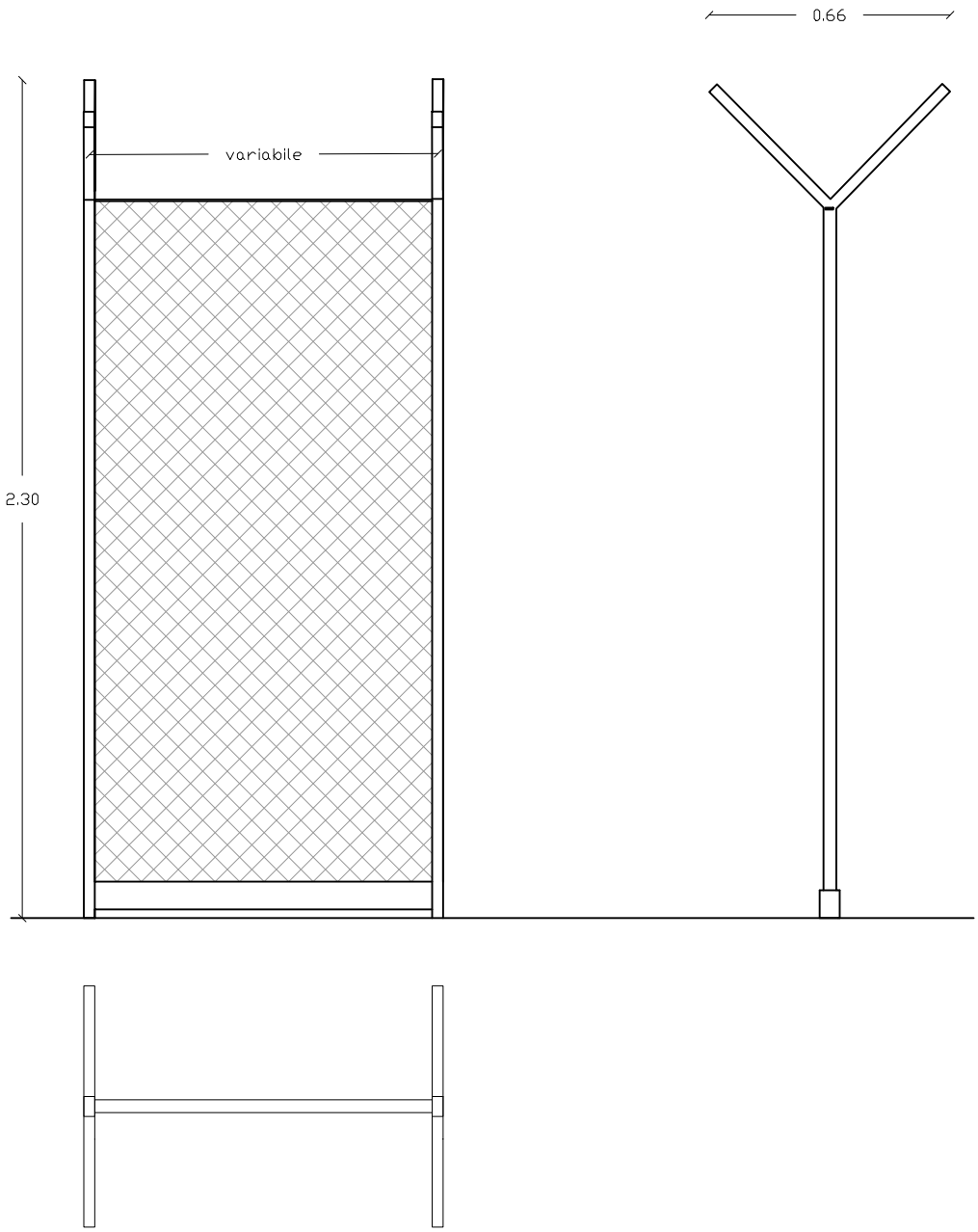

DESCRIZIONE:

0.OF.40
Recinzione composta da rete zincata e plastificata a semplice torsione con pali di sostegno e sistemi di fissaggio, altezza 2300 mm, distanza pali di sostegno verticali variabile fino a un massimo di 2500 mm.

AI015P-E-L1-00-ARC-AB-07-A Abaco opere in ferro

0.OF.41	Scala: 1 : 20

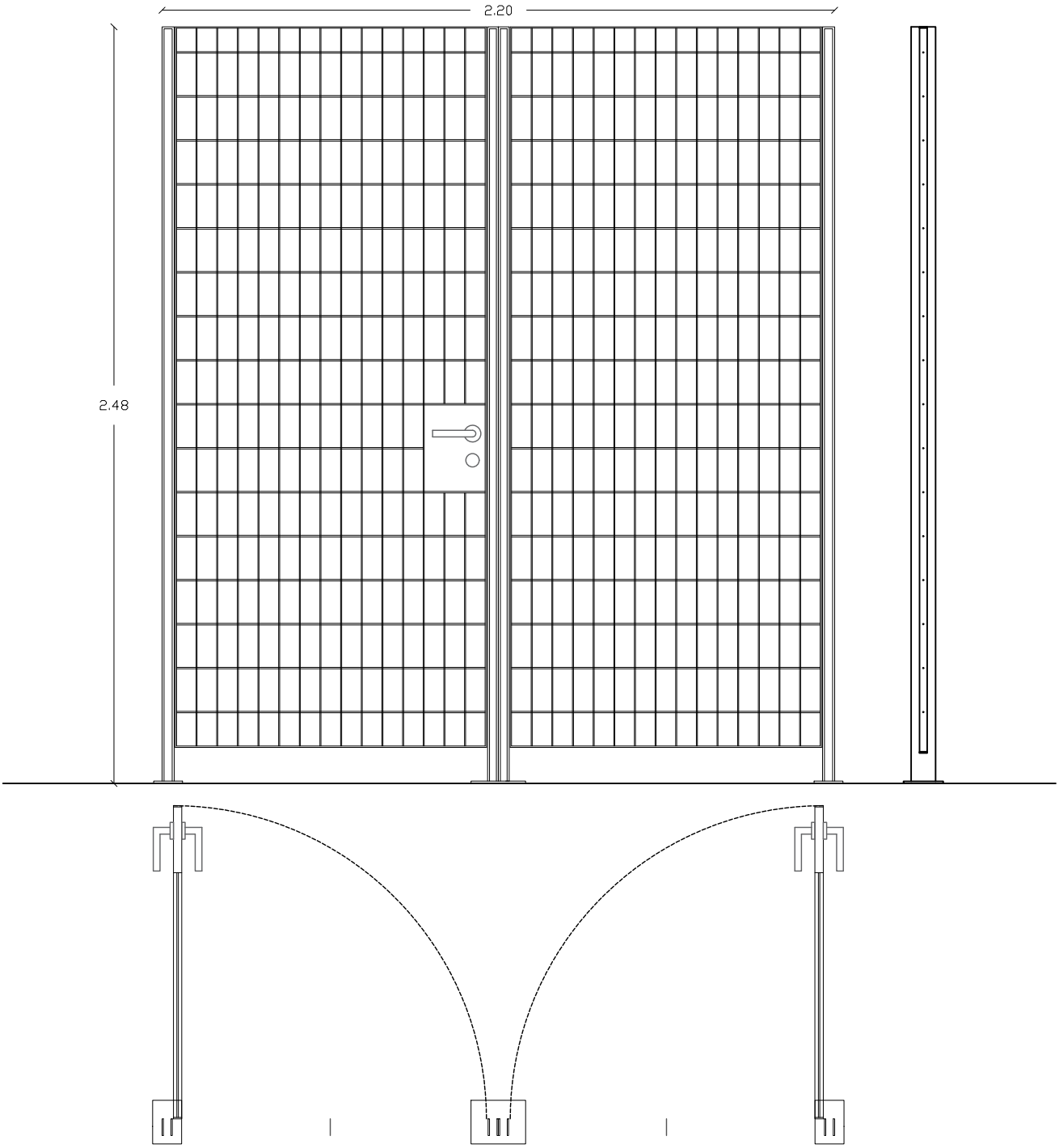

DESCRIZIONE:

0.OF.41
Cancello a doppia anta battente composto da grigliato elettrosaldato costituito da pannelli modulari, monolitici, non giuntati o affiancati e cornici saldate ai profili verticali mediante procedimento di elettrosaldatura senza materiale di apporto. Altezza 2480 mm, larghezza 1100 mm.

AI015P-E-L1-00-ARC-AB-07-A Abaco opere in ferro

0.OF.42	Scala: 1 : 20

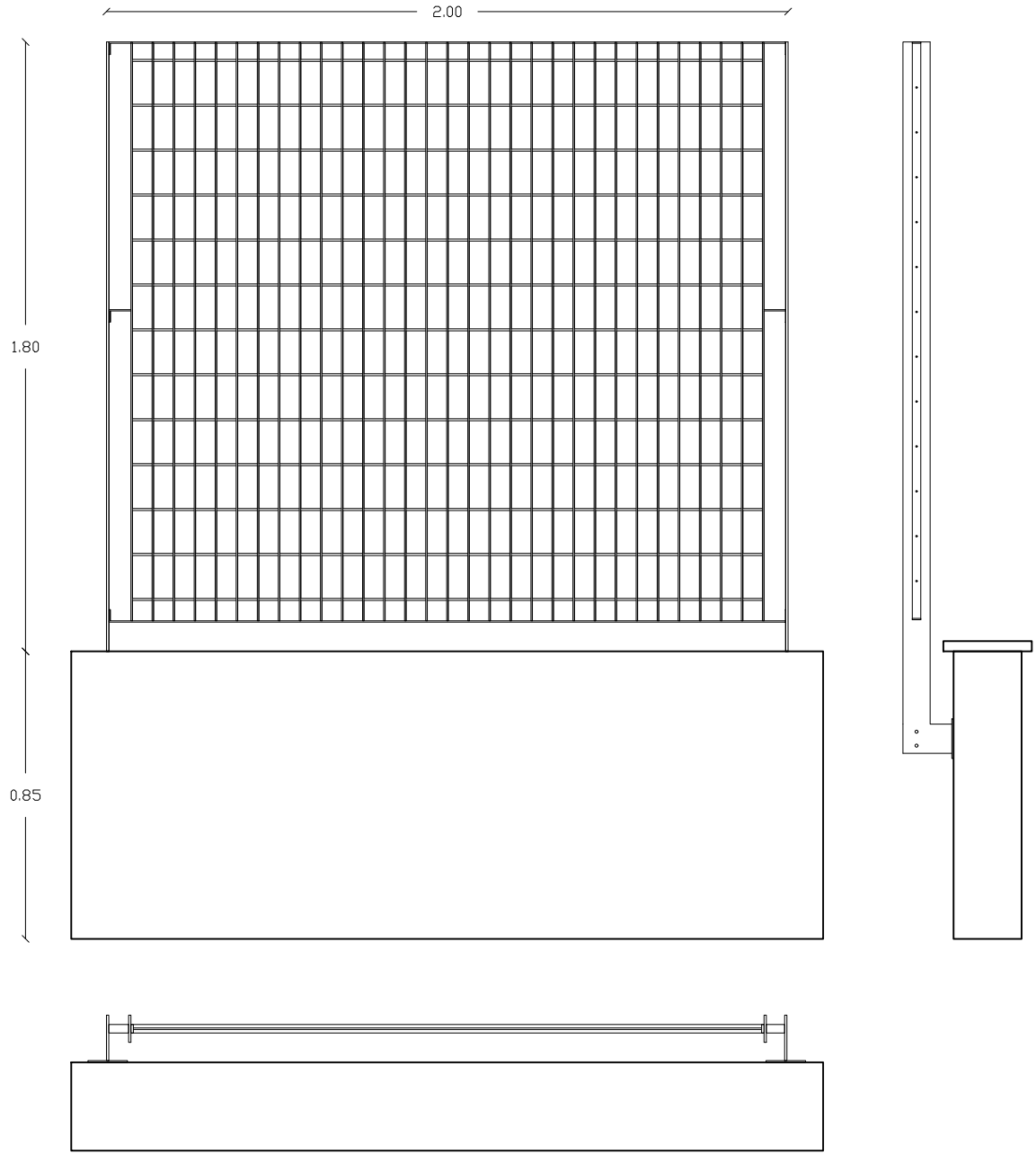

DESCRIZIONE:

0.OF.42
Grigliato elettrosaldato costituito da pannelli modulari, monolitici, non giuntati o affiancati e cornici saldate ai profili verticali mediante procedimento di elettrosaldatura senza materiale di apporto, altezza 1800 mm, larghezza 2000 mm, ancorato tramite profili metallici al muro esistente alto 850 mm.

AI015P-E-L1-00-ARC-AB-07-A Abaco opere in ferro

0.OF.43	Scala: 1 : 20

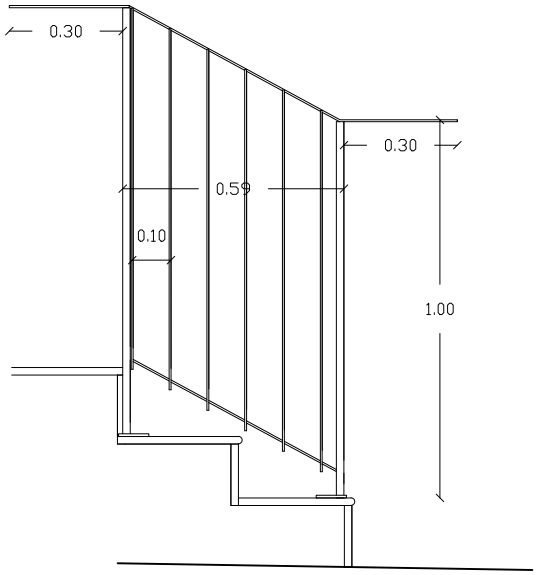

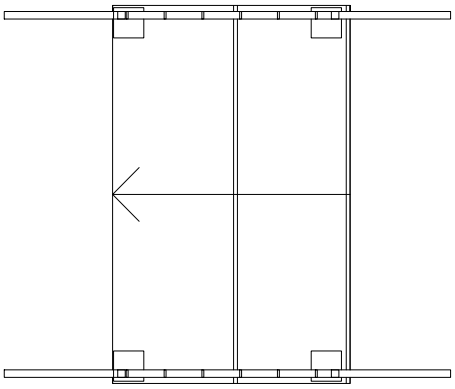

DESCRIZIONE:

0.OF.43
Ringhiera in acciaio a montanti rettangolari verticali fissati alla scala con piastre saldate con quattro fori asolati.

AI015P-E-L1-00-ARC-AB-07-A Abaco opere in ferro

0.OF.44	Scala: 1 : 20

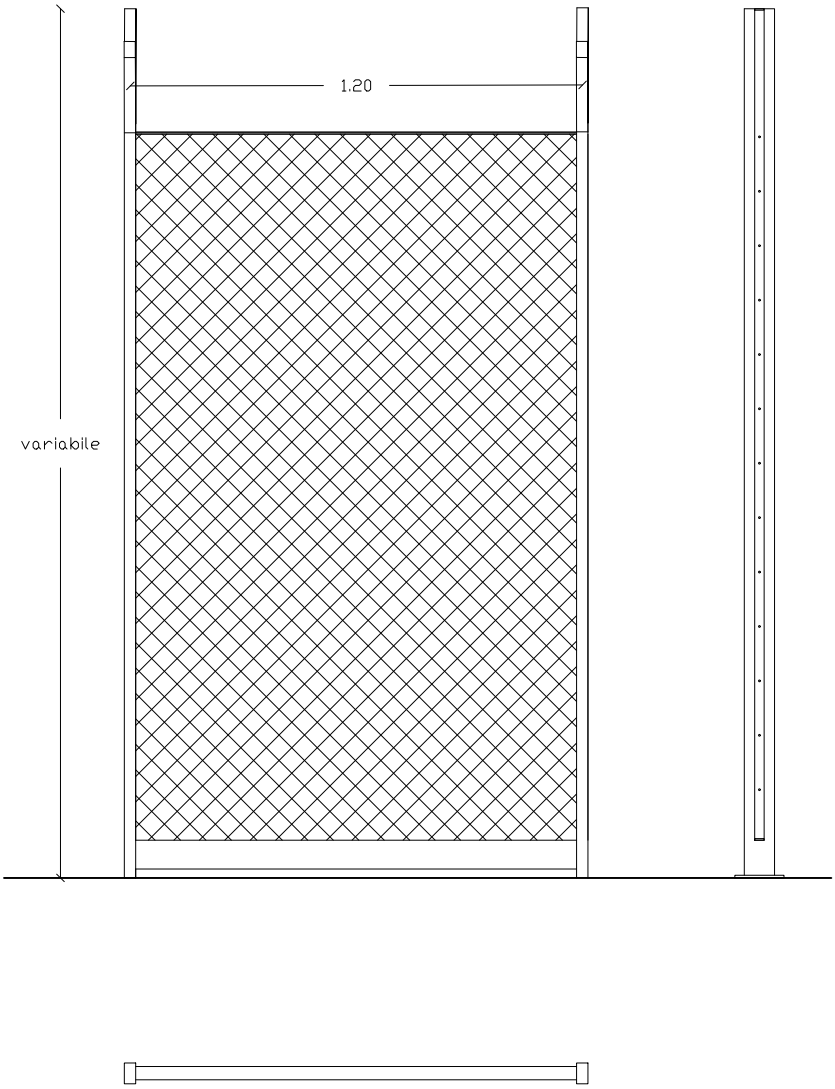

DESCRIZIONE:

0.OF.44
Recinzione composta da rete in lamiera stirata con pali di sostegno e sistemi di fissaggio, distanza pali di sostegno 1200 mm, altezza variabile fino a un massimo di 2400 mm.

AI015P-E-L1-00-ARC-AB-07-A Abaco opere in ferro

0.OF.45	Scala: 1 : 50

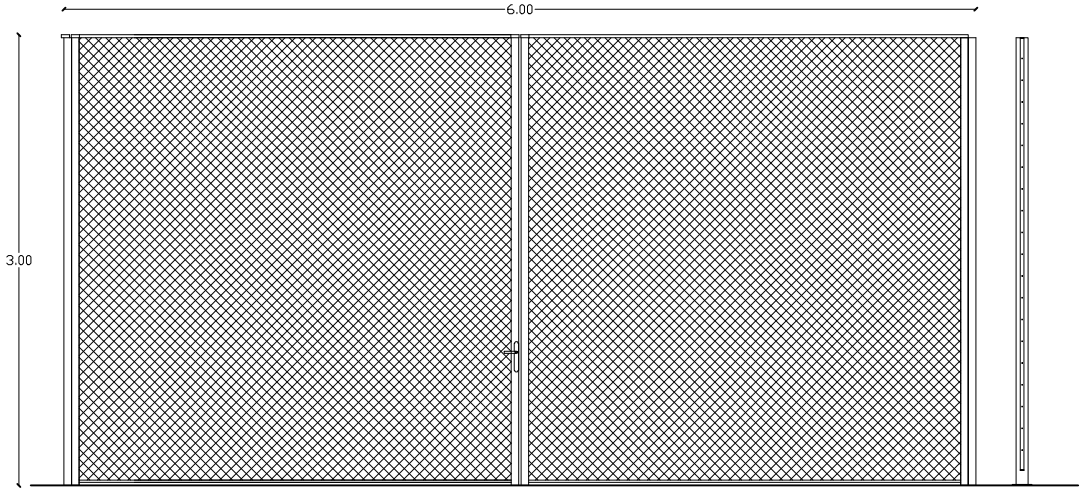

DESCRIZIONE:

0.OF.45
Cancello a doppia anta battente composto da grigliato in lamiera stirata e cornici saldate ai profili verticali mediante procedimento di elettrosaldatura senza materiale di apporto. Altezza 3000 mm, larghezza 6000 mm.

AI015P-E-L1-00-ARC-AB-07-A Abaco opere in ferro

0.OF.47	Scala: 1 : 20

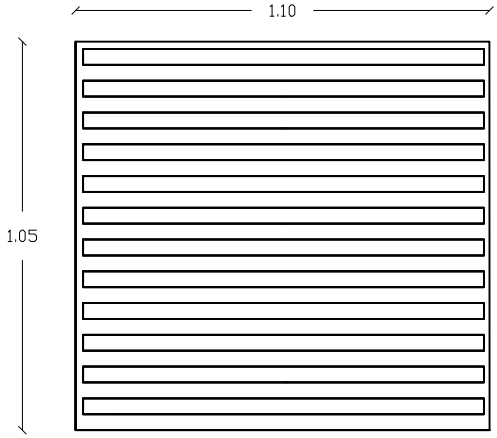

DESCRIZIONE:

0.OF.47
Griglia metallica di aerazione. Dimensioni 1050 x 1100 mm.

AI015P-E-L1-00-ARC-AB-07-A Abaco opere in ferro

0.OF.48	Scala: 1 : 20

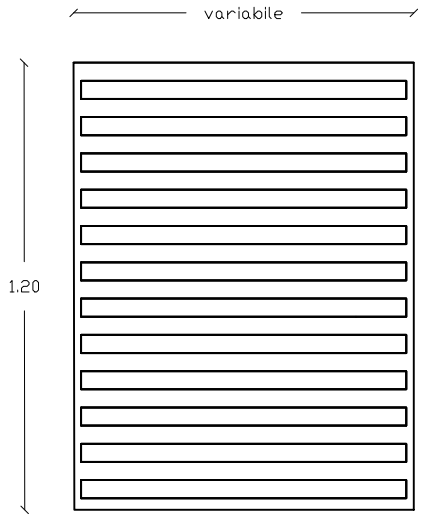

DESCRIZIONE:

0.OF.48
Griglia metallica di aerazione. Altezza 1200 mm. Larghezza variabile da 700 a 900 mm.

AI015P-E-L1-00-ARC-AB-07-A Abaco opere in ferro

0.OF.49	Scala: 1 : 20

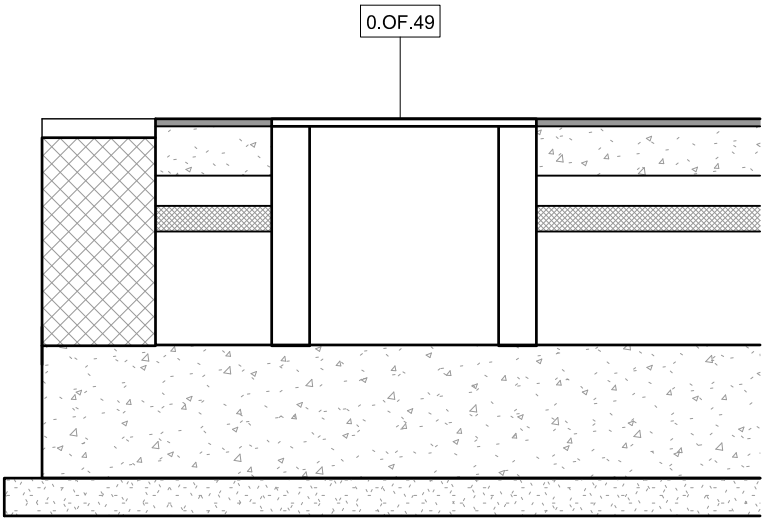

DESCRIZIONE:

0.OF.49
Chiusura metallica cunicolo per cavidotto in lamiera nervata e mandorlata tagliata su misura.

AI015P-E-L1-00-ARC-AB-07-A Abaco opere in ferro

0.OF.67	Scala: 1 : 50

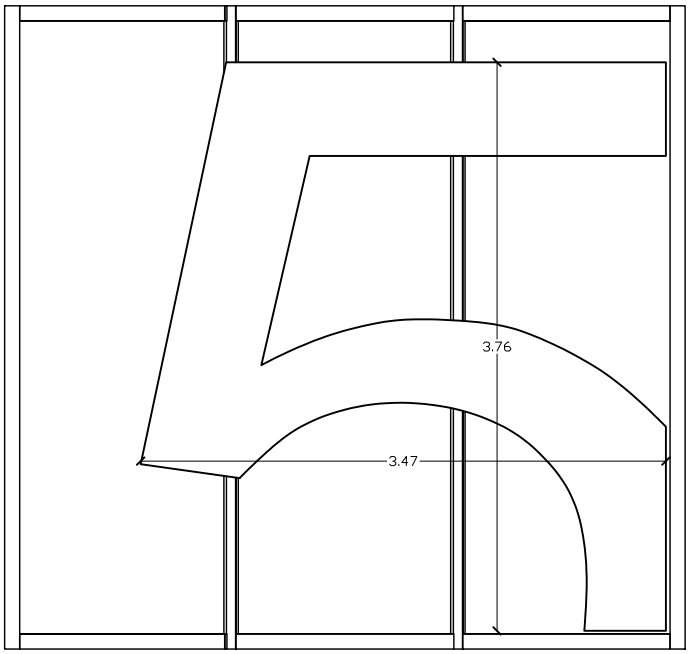

DESCRIZIONE:

0.OF.67
Pannello realizzato in lamiera stirata tagliata a misura e sagomata secondo disegno.